ME0909

技术要求:

1、电机允许顺、逆方向运行，按图示接线。从轴伸端视为逆时针方向。
2、电机前轴承型号采用NTN6006 LLUC3/5K(日本原装)。
4、电机用聚苯乙烯泡沫和普通白盒包装，每台电机上应刻上铭牌。
5、包装盒上需注: Date Code:xxxxxx
Part Number:ME0909
Made In China

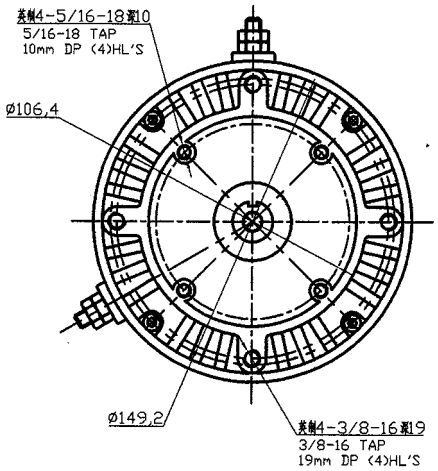

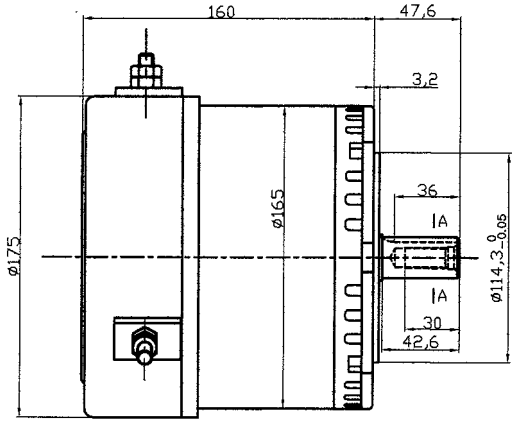

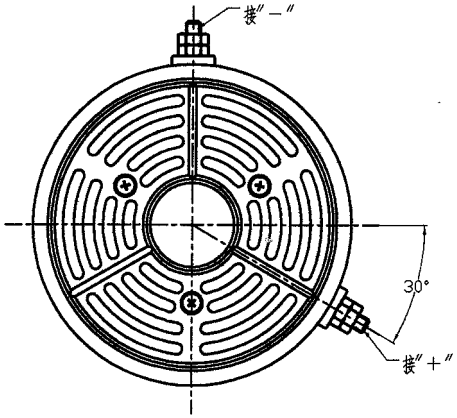

A-A

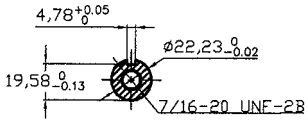

NOTES:
1.CCW
2.Front bearing: NTN6006 LLUC3/5K (Made in Japan)
3.Product to be shipped in plain white box, styrofoam packaging
Include Dyno Plot in box.
4.Box to be marked:
Date Code: XXXXXXX
Part Number: ME0909
Made in China

规格表

型号 MODEL	输出功率 (W) POWER(W)	电 压 (V.DC) VOLTAGE(V.DC)	转 矩 (LB?IN) TORQUE (LB?IN)	额定转速 (RPM) LOADED SPEED(RPM)	电流 (A) CURRENT (A)
	3000	36	80(9N.m)	3200	94

旧底图总号

底图总号

日 期 | 签 字

标记	处数	更改文件号	签 字	日 期
设 计		李小平	标 准 化	
校 对		张锦兴	审 定	
审 核				
工 艺			日 期	09.06.24

图样标记 | 数量 | 重量 | 比例
M

共 页 | 第 页

MARS ELECTRIC LLC

OUTLINE

0JWT.301.001
ME0909