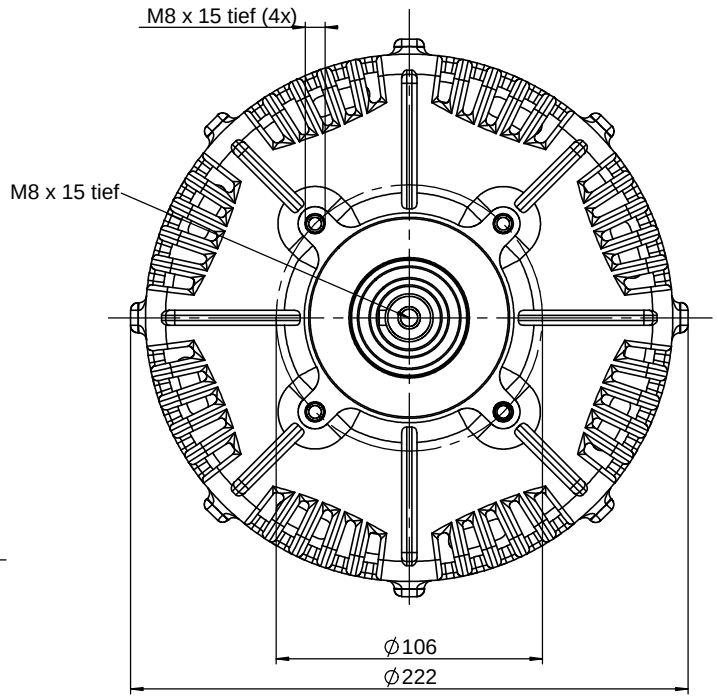

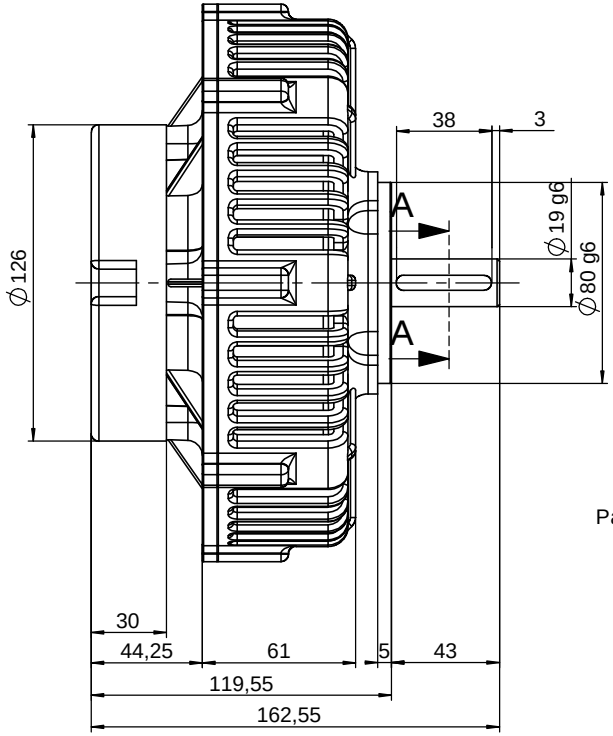

Schnitt A-A

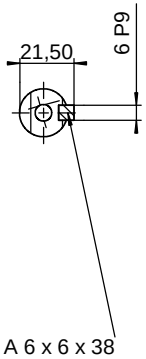

Spannung	24 V	36 V	48 V	60 V	72 V	96 V	Drehmoment	20,5 Nm
Strom	110 A	110 A	110 A	110 A	110 A	110 A	Trägheit	0,025 kgm²
Leistung	2,20 kW	3,50 kW	4,74 kW	5,97 kW	7,22 kW	9,60 kW	Induktivität	0,019 mH
Drehzahl	1030min-1	1615min-1	2200min-1	2790min-1	3380min-1	4500min-1	Widerstand	16 mOhm
Betriebsart	S1	S1	S1	S1	S1	S1	Schutzart	IP 20
Kurzzeitbetrieb	200 A	S2 - 10min					Gewicht	11 Kg
Drehmoment	38 Nm							

Änderungen:

Pos.	Gegenstand:	Datum:	gez:

Toleranz ISO 2768m

Gewicht/ weight:

Werkstoff/ material:

Massstab/ scale: 1 : 2

Zeichng-Nr./drawing-number: **PMG 132.000**

2002	Datum:	Name:
gez:	26.06.	Ponert

PMG 132

- Hauptabmessungen -

PERM MOTOR GMBH
Kesslerstr.3, D- 79206 Breisach

PDF created with FinePrint pdfFactory trial version http://www.fineprint.com